図番	ZU4−00000215 △A

記号	変更内容	担当	日付
△A	Δ×1 外観変更	山田	2023/09/11
△			
△			

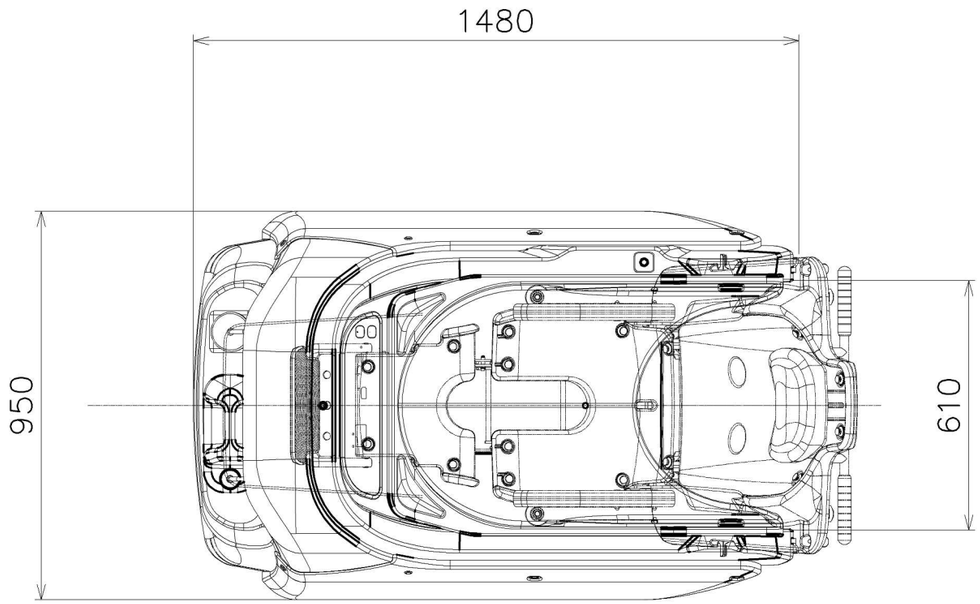

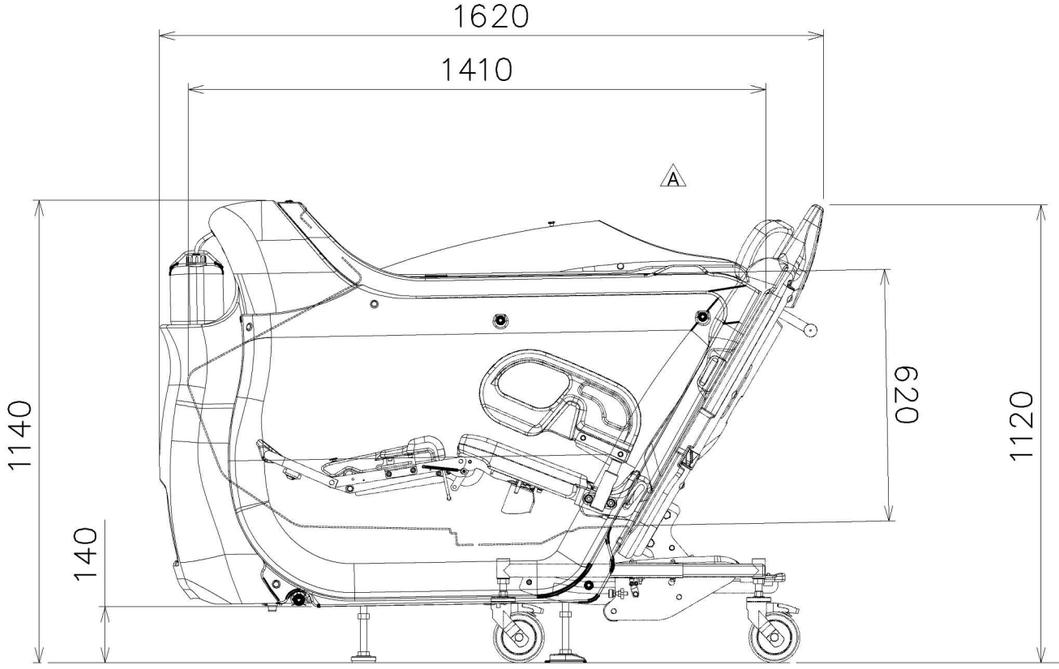

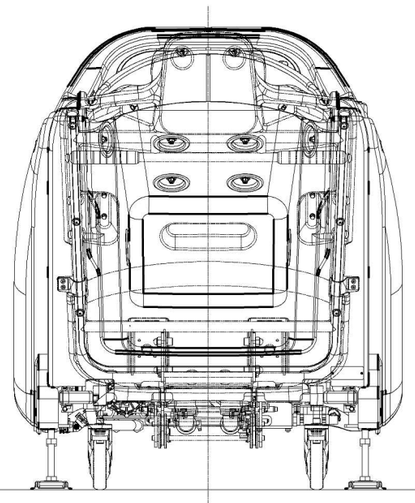

HK−3800仕様

〈システム〉

電　　源：AC100V　50/60Hz
電源入力：420VA　50/60Hz
外形寸法：約1620（L）×950（W）×1140（H）
質　　量：約142kg

〈浴　槽〉

外形寸法：約1480（L）×950（W）×1140（H）
浴槽内寸法：約1410（L）×610（W）×620（D）
質　　量：約95kg
材　　質：浴槽・外装：FRP／フレーム：スチール（ダクロタイズドメッキ）／主要部品：ステンレス
　　タンク：ポリプロピレン
　その他：自動貯湯システム、温調自動排水システム、入浴時間表示&報知システム、
　　吐出温度安全制御機能（槽内シャワー／ハンドシャワー）
　　ボディソープ注入機能、薬液注入機能、殺菌時報知機能、槽内シャワー（17基）、
　　ハンドシャワー（1基）

〈搬送車〉

外形寸法：約1220（L）×740（W）×1285（H）（搬送姿勢の時）
　　約1380（L）×740（W）×1125（H）（入浴姿勢の時）
背部角度：60〜81°
質　　量：約47kg
最大搭載質量：100kg
材　　質：バックレスト・シート・レッグレスト・サイドフェンス：ポリプロピレン
　　主要部品：ステンレス、安全ベルト：ナイロン、ヘッドレスト・マット：発泡ポリエチレン
その他：ワンタッチ収納式レッグレスト、開閉式サイドフェンス、バランスチルト
　　安全ベルト（胸部・腰部）脚部（オプション）

尺度	1:15	図法		材質		外観図	
				規格	HK−3800	品番	品名
検図	設計	製図		表面・後処理		設計日	2023/06/01
津島	杉	山田		仕上記号		型式	HK−3800

オージー技研株式会社

図番 ZU4−00000215 △A